COMUNE DI PAVULLO NEL FRIGNANO (MO)

PROGETTO UNITARIO CONVENZIONATO per il COMPARTO A3 (AMBITI ANS 2.1 parte E ANS 3.2), località Ca' del Vento

PROPRIETA'

Costruzioni BRUSIANI di Brusiani Giovanni & C. s.n.c.
Sig. MONTORSI BRUNO
Sig. MONTORSI MARINO

PROGETTISTA

DIRETTORE LAVORI

ai sensi della leggi vigenti | vietata la riproduzione

SPAZIO RISERVATO AL COMUNE

FUNDO
studio
FUNDO SRL
STRADA VIGNOLESE 1175/B 41126 MODENA
T 059 4968164 F 059 4969849
VIA GIARDINI SUD 52 41026 PAVULLO NF MO
T 0536 29643 F 0536 23684
FUNDOSTUDIO.IT
INFO@FUNDOSTUDIO.IT

STUDIO TECNICO GEOM. BRUNO SUCCI
VIA CASA ZUCCARINI 1 41026 PAVULLO NF MO
T 0536 48254

PROGETTISTA	Dott. Arch. ERIO AMIDEI - Geom. BRUNO SUCCI
DIRETTORE DEI LAVORI	-
PROGETTISTA OPERE IN C.A.	-
D.L. OPERE IN C.A.	-
COORDINATORE	Arch. GIANMARCO BAZZANI
DESIGNATORI	BA.GM.
MA. PRATICA	2141a1
SCALA	1:500
DEMOLIZIONE	
PRECEDENTI PRATICA EDILIZIA	-
DATA	Novembre 2016
COSTRUZIONE	
DESCRIZIONE	PLANIMETRIA RETE ELETTRICA
ELABORATO	10A

LEGENDA

- Perimetro Comparto A3
- Perimetro lotti edificabili
- Sagoma indicativa dei fabbricati in progetto
- Edifici esistenti
- Viabilità pubblica esistente
- Percorsi pedonali pubblici esistenti
- Percorsi pedonali pubblici in progetto
- Verde pubblico in progetto
- Lotti edificabili
- Aree private comuni
- Metanodotto
- Metanodotto incamiciato
- Esterno muro esistente

RETE ELETTRICA

- Linea aerea MT esistente
- Linea interrata MT esistente
- Sezionatore aereo MT chiuso
- Linea interrata BT esistente
- Polifora in bauletto di cls in prog. - 2 tubi Ø160 mm, fondo scavo 0,80 m
- Pozzetto prefabbricato in cav dim.int. 100x100 cm con botola in ghisa sferoidale D400 UNI EN 124
- Pozzetto prefabbricato in cav dim.int. 70x70 cm con botola in ghisa sferoidale D400 UNI EN 124
- Dispersore da infiggere nel pozzetto
- Armadietto di sezionamento BT collegato al pozzetto con cavidotto corrugato in pvc doppia parete DN125 n°3 tubi
- Quadro d'utenza
- Quadro d'utenza esistente

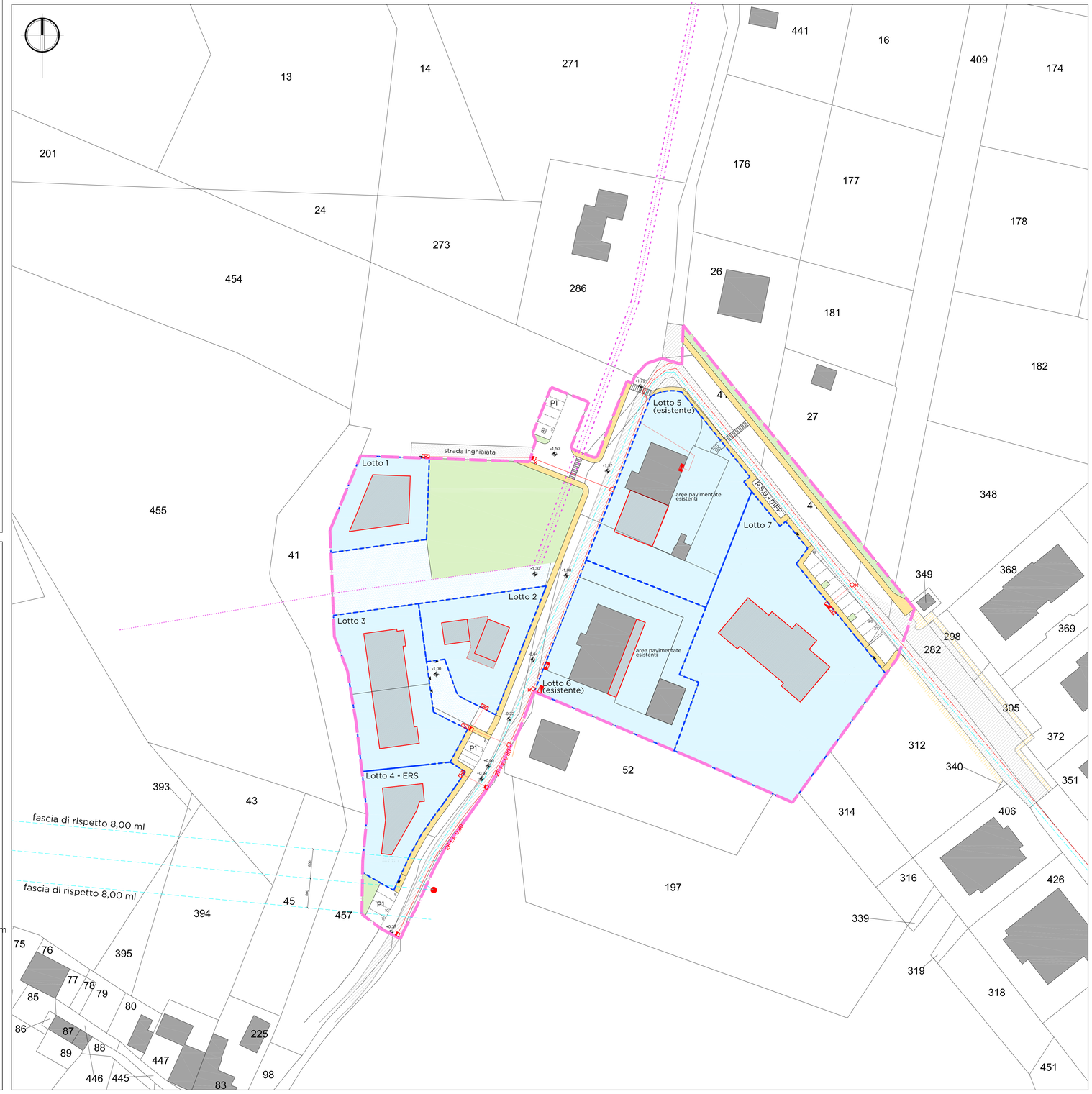

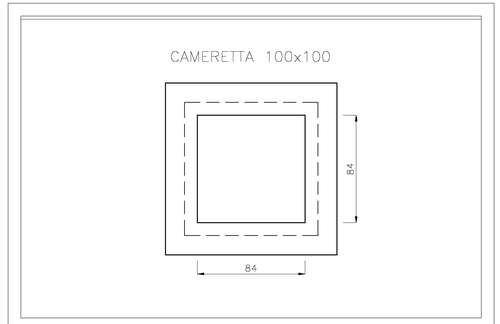

COPERTURA CAMERETTA 100X100_fuori scala

APERTURA NORMALE

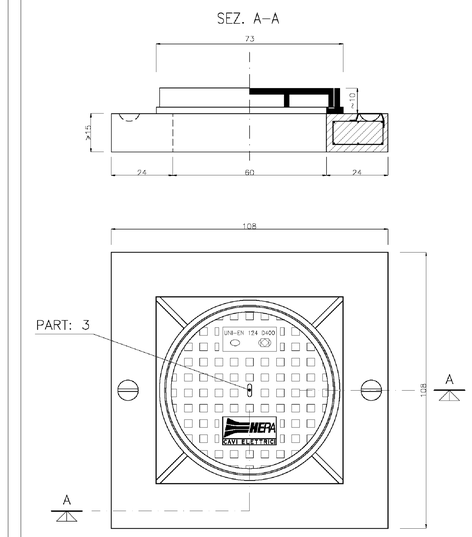
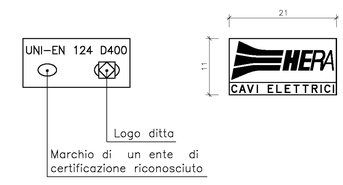
DIMENSIONI APPROSSIMATIVE DELLE SCRITTE IN RILIEVO SUI COPERCHI IN GHISA (Sc. 1:5)