PARTICOLARE COSTRUTTIVO 1
Pianta pozzetto e plinto palo su rilevato e controterra — fuori scala

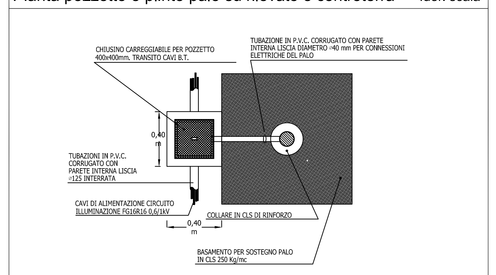

PARTICOLARE COSTRUTTIVO 2
Particolare alimentazione — fuori scala

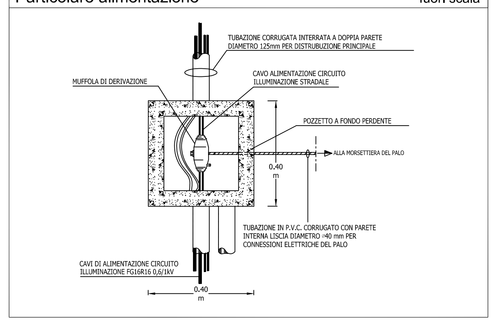

PARTICOLARE COSTRUTTIVO 3
Particolare posa tubazione interrata — fuori scala

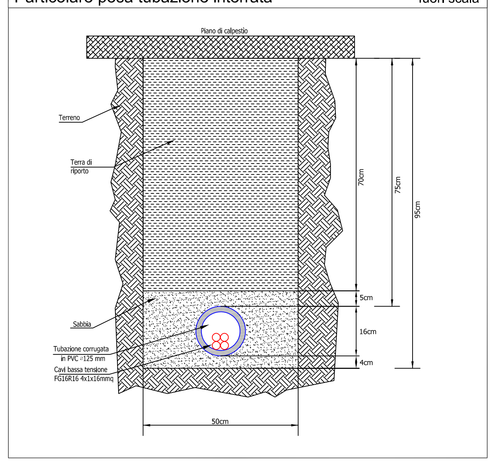

PARTICOLARE COSTRUTTIVO 4
Calcoli illuminotecnici - Isolinee — fuori scala

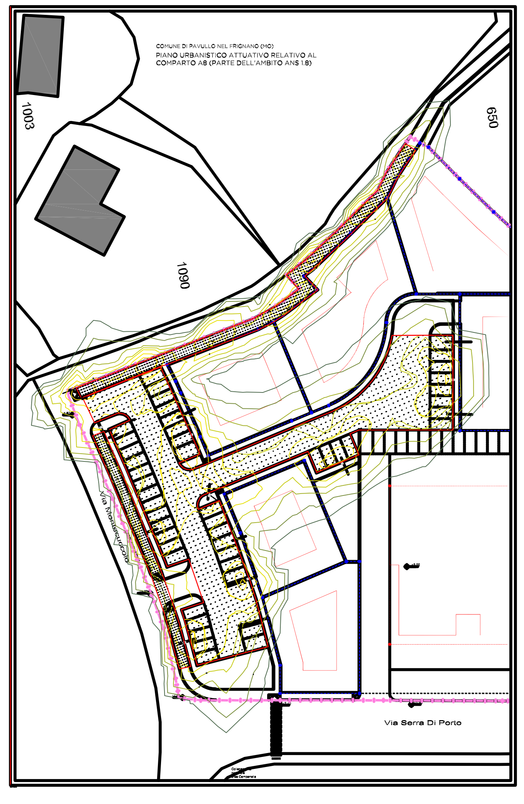

LEGENDA ILLUMINAZIONE PUBBLICA

TUBAZIONE IN PVC CORRUGATA CON PARETE INTERNA LISCIA 10/125mm PER DISTRIBUZIONE PRINCIPALE ENERGIA ELETTRICA ILLUMINAZIONE PUBBLICA. ALL'INTERNO NUOVE LINEE ELETTRICHE IP TIPO FG16R16 FORMAZIONE 4X1X6mm	NUOVO APPARECCHIO DI ILLUMINAZIONE MARCA AEC MODELLO ITALO 1 0F2H1 STU4A 3.5-4M DA TECNOLOGIA LED 84W COMPRENSIVO DI PALO METALLICO IN ACCIAIO ZINCATO E VERNICIATO TIPO CONICO DRITTO, H=4MT FUORI TERRA PER ILLUMINAZIONE STRADALE COMPLETO DI MORSETTIERA E PORTELLA VERNICIATA
POZZETTO ELETTRICO IN CALCESTRUZZO DIMENSIONI 400x400 mm CON COPERCHIO IN GHISA CARRABILE COME DA PARTICOLARI PARTICOLARI COSTRUTTIVI 1-2	NUOVO APPARECCHIO DI ILLUMINAZIONE MARCA AEC MODELLO ITALO 1 0F2H1 STU4A 2.5M DA TECNOLOGIA LED 44W COMPRENSIVO DI PALO METALLICO IN ACCIAIO ZINCATO E VERNICIATO TIPO CONICO DRITTO, H=4MT FUORI TERRA PER ILLUMINAZIONE STRADALE COMPLETO DI MORSETTIERA E PORTELLA VERNICIATA
1 NUOVO APPARECCHIO DI ILLUMINAZIONE MARCA AEC MODELLO ECO.RAYS TP 0F2H1 STU4A 3.50-1M DA TECNOLOGIA LED 16W COMPRENSIVO DI PALO METALLICO IN ACCIAIO ZINCATO E VERNICIATO TIPO CONICO DRITTO, H=4MT FUORI TERRA PER ILLUMINAZIONE CICLO/PED. COMPLETO DI MORSETTIERA E PORTELLA VERNICIATA	APPARECCHIO DI ILLUMINAZIONE PUBBLICA ESISTENTE

ALIMENTAZIONE NUOVO PUNTI LUCE IN DERIVAZIONE DA LINEA ELETTRICA ESISTENTE - VIA SERRA DI PORTO

PALO N°	SIGLA LINEA DORSALE	LINEA ALIMENTAZIONE APPARECCHIO			FASE	ALTEZZA PALO	TIPO E POTENZA APPARECCHIO
		SEZIONE	TIPO	POSA			
S1 S4 S7 P1 P4 P7	ILLUMINAZ. PUBBLICA FG16-R16 4X16mm	2X2,5 mmq	FG16OR16 0,6/1KV	TUBAZIONE IN PVC CORRUGATO CON PARETE INTERNA LISCIA DIAMETRO >40 mm PER CONNESSIONE ELETTRICHE DELL'APPARECCHIO ILLUMINANTE	R/N	8 MT 4 MT	AEC ITALO 1 57W (IP STRADA) AEC ITALO 1 44W (IP PARK) AEC ECO RAYS 16W (CICLO/PED.)
S2 S5 S8 P2 P5 P8	ILLUMINAZ. PUBBLICA FG16-R16 4X16mm	2X2,5 mmq	FG16OR16 0,6/1KV	TUBAZIONE IN PVC CORRUGATO CON PARETE INTERNA LISCIA DIAMETRO >40 mm PER CONNESSIONE ELETTRICHE DELL'APPARECCHIO ILLUMINANTE	S/N	8 MT 4 MT	AEC ITALO 1 57W (IP STRADA) AEC ITALO 1 44W (IP PARK) AEC ECO RAYS 16W (CICLO/PED.)
S3 S6 P3 P6	ILLUMINAZ. PUBBLICA FG16-R16 4X16mm	2X2,5 mmq	FG16OR16 0,6/1KV	TUBAZIONE IN PVC CORRUGATO CON PARETE INTERNA LISCIA DIAMETRO >40 mm PER CONNESSIONE ELETTRICHE DELL'APPARECCHIO ILLUMINANTE	T/N	8 MT 4 MT	AEC ITALO 1 57W (IP STRADA) AEC ITALO 1 44W (IP PARK) AEC ECO RAYS 16W (CICLO/PED.)

PARTICOLARE COSTRUTTIVO 5
Apparecchio per illuminazione stradale ITALO 1. — fuori scala

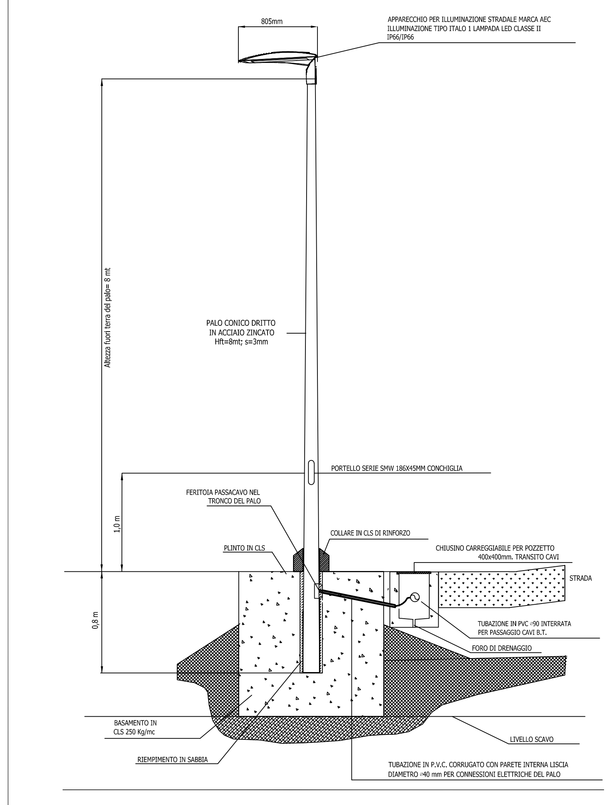

STUDIO TECNICO FV
FONTANAZZI & VERUCCHI
IMPIANTISTICA - SICUREZZA - PREVENZIONE INCENDI

Studio Tecnico Associato FV
di FONTANAZZI Per. Ind. FRANCESCO e VERUCCHI Per. Ind. ANDREA
Via Giardini Nord, 73 - 41026 Pavullo Nel Frignano (Modena)
Tel. 0536 325052 - Fax 0536 5745003
C.F. - P.IVA 03348350368 - codice destinatario: XM5AUP4
E Mail: info@studiofv.eu - PEC: studiofv@pec.it

COMUNE DI PAVULLO NEL FRIGNANO
PROVINCIA DI MODENA

Committenza:
COO.FIN SRL
AVIS
AVAP - CROCE VERDE

IL COMMITTENTE:

Progettazione:

Cod. Comm. **091/2019**

PROGETTO ESECUTIVO ILLUMINAZIONE PUBBLICA
A SERVIZIO DI NUOVO COMPARTO DENOMINATO A8
(PARTE DELL'AMBITO ANS 1.8) NEL COMUNE
DI PAVULLO NEL FRIGNANO (MO)

Elaborato:
- PLANIMETRIA ILLUMINAZIONE PUBBLICA

PROGETTISTA:
FONTANAZZI Per. Ind. FRANCESCO
CONTRI Per. Ind. EMANUELE

Tavola n° **11 (IE.01)** | Scala: **1:200** | File: **091-e-IE.01**

REVISIONI N°	DATA	OGGETTO:	ELAB GRAFICA:
	26-06-2019	EMISSIONE PROGETTO ESECUTIVO	Contri P.I. Emanuele

Il presente elaborato è di nostra esclusiva proprietà pertanto ne vietiamo qualsiasi riproduzione e ci riserviamo ogni azione a norma di legge