POSIZIONE CABINA DI FORNITURA E CABINA UTENTE - SCALA 1:200

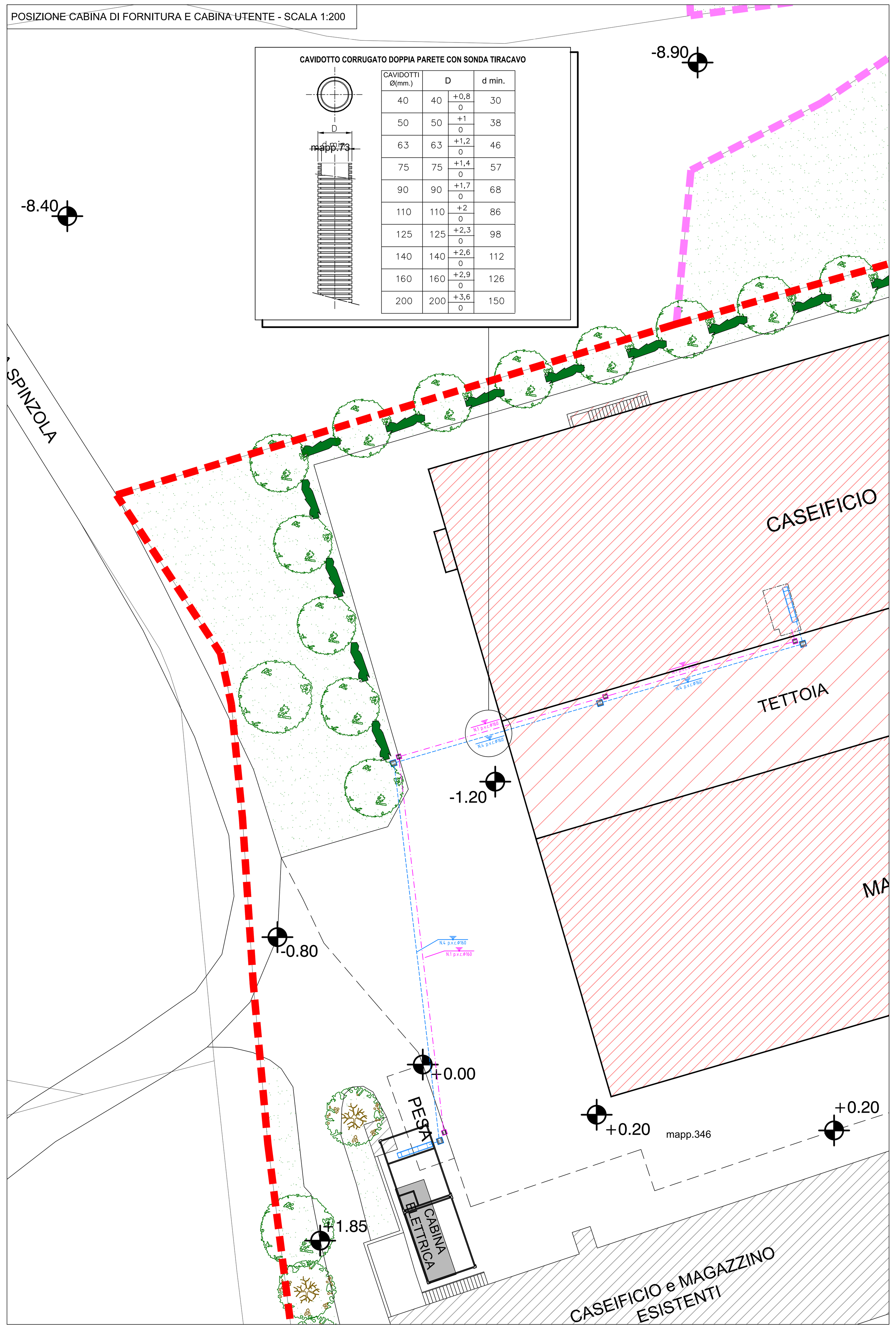

CAVIDOTTO CORRUGATO DOPPIA PARETE CON SONDA TIRACAVO

CAVIDOTTI Ø(mm.)	D		d min.
40	40	+0,8 / 0	30
50	50	+1 / 0	38
63	63	+1,2 / 0	46
75	75	+1,4 / 0	57
90	90	+1,7 / 0	68
110	110	+2 / 0	86
125	125	+2,3 / 0	98
140	140	+2,6 / 0	112
160	160	+2,9 / 0	126
200	200	+3,6 / 0	150

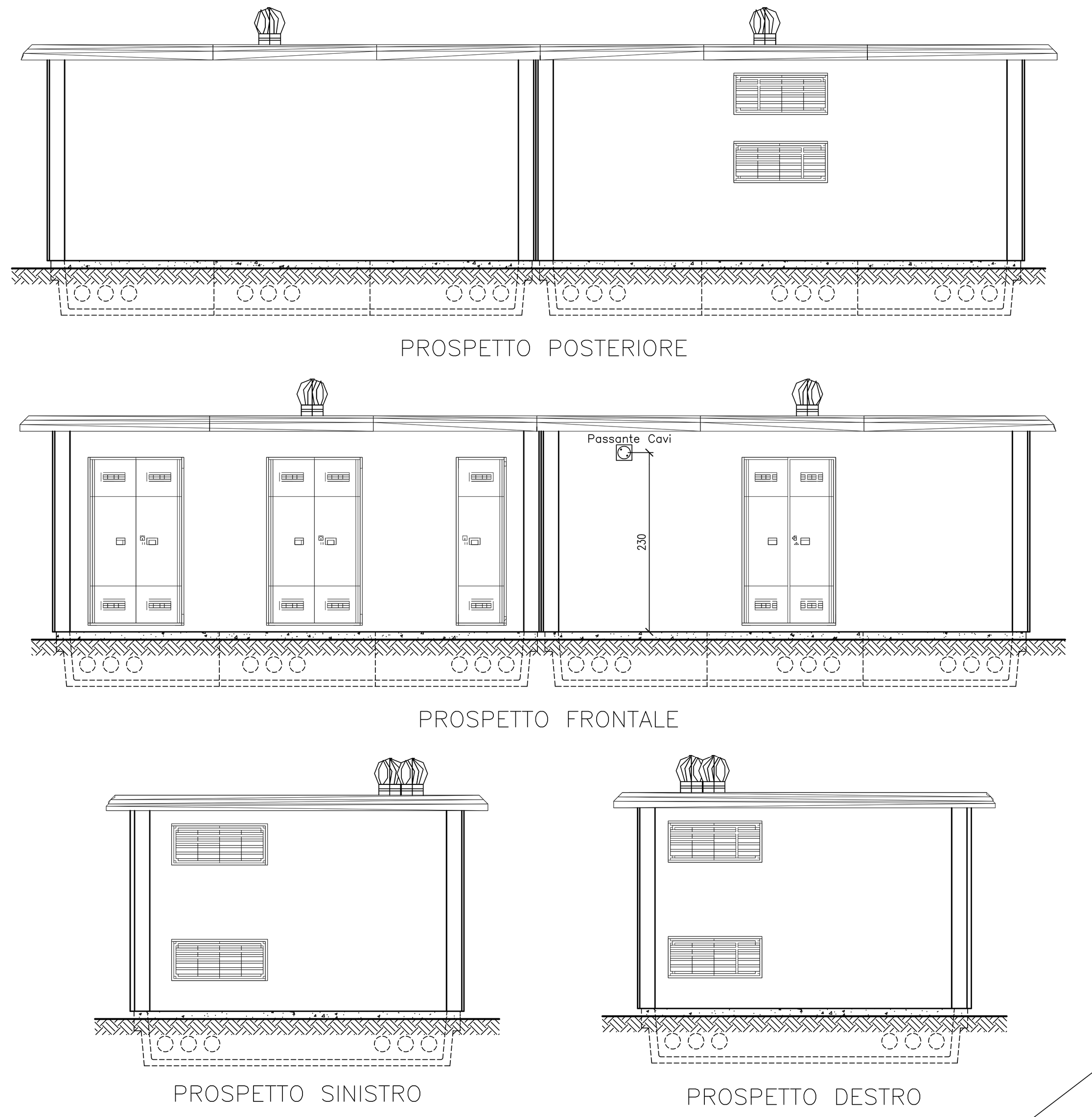

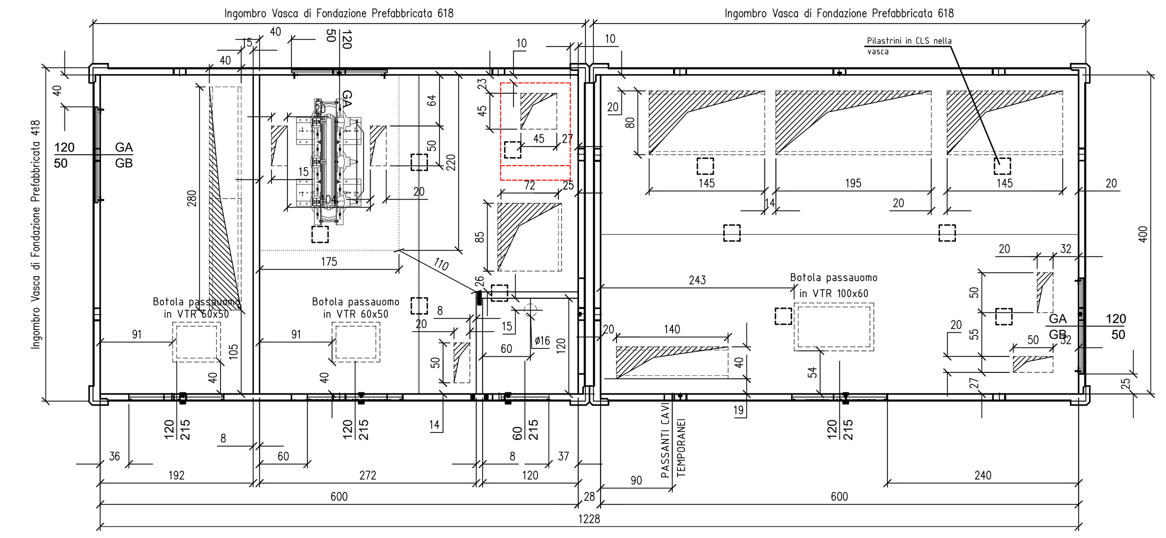

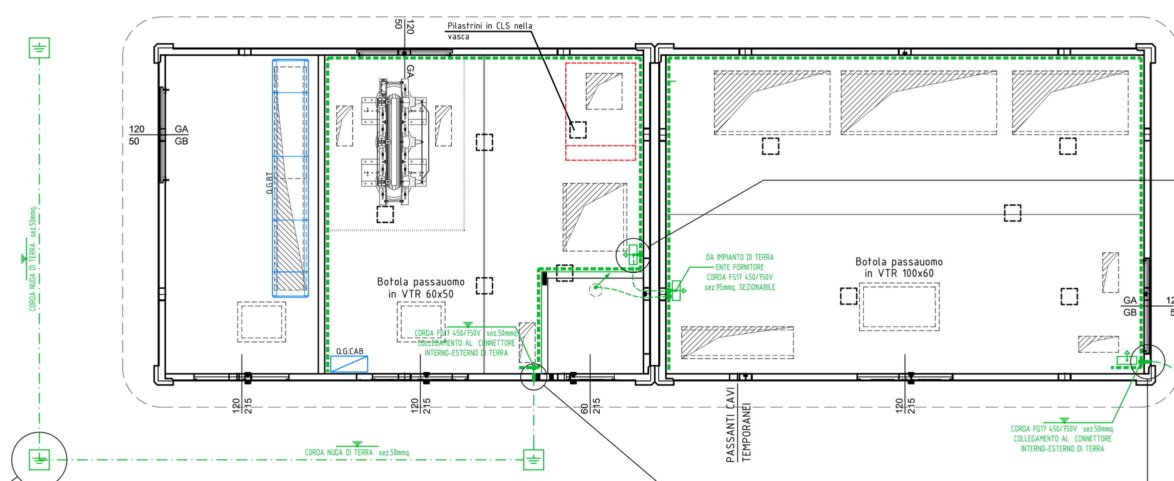

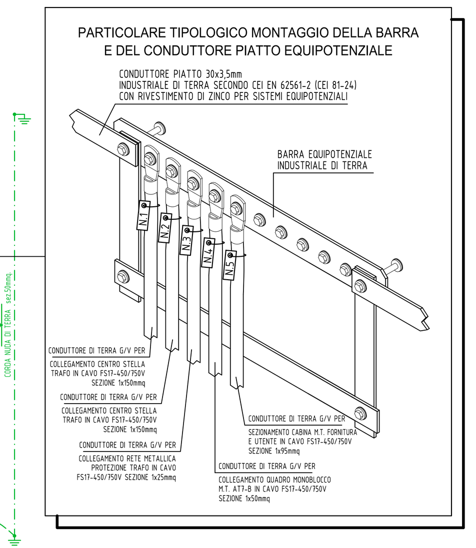

PIANTA CHIAVE - SCALA 1:1000

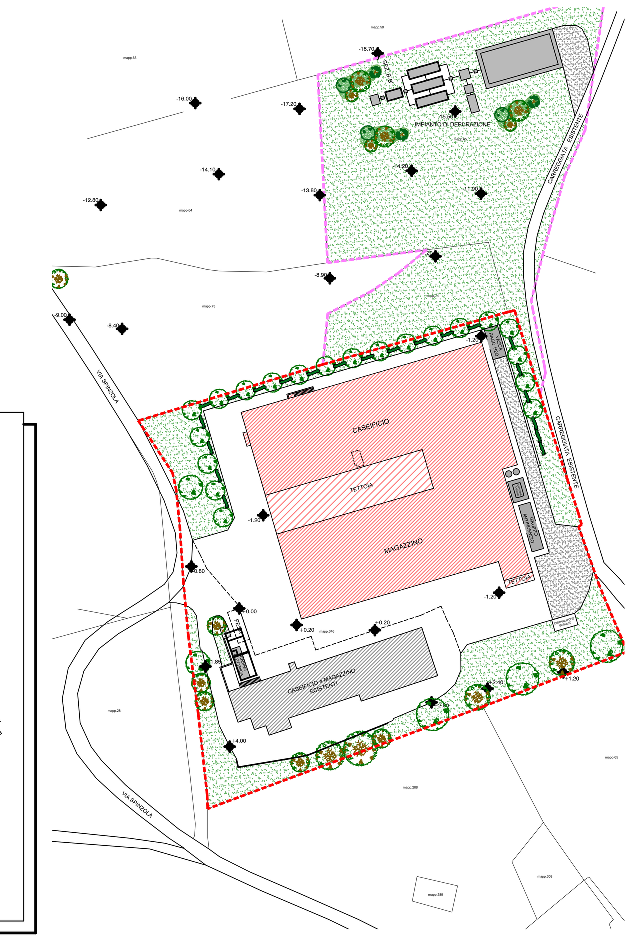

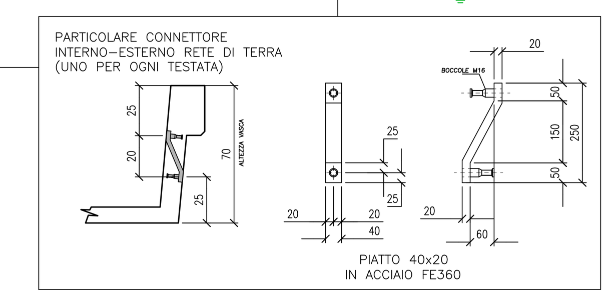

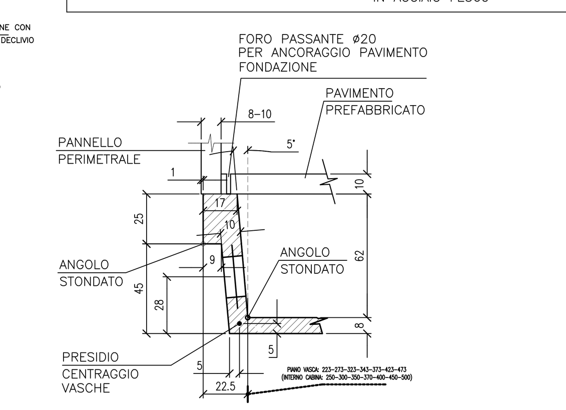

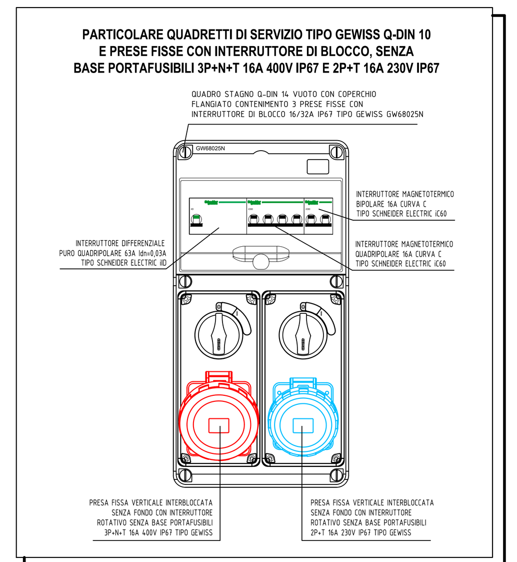

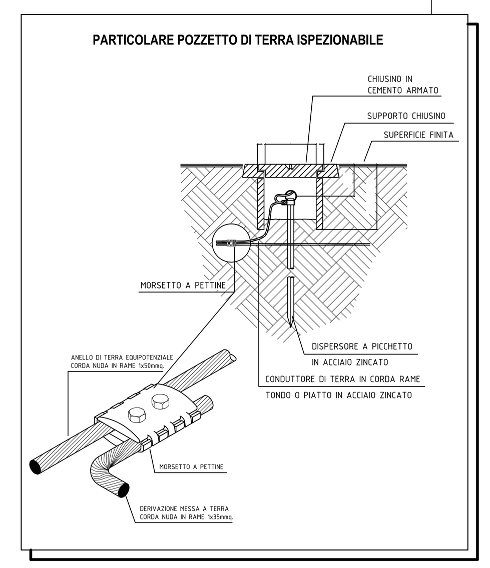

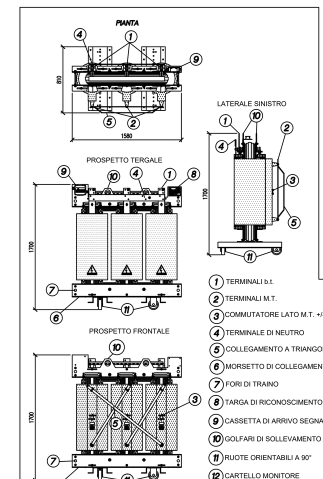

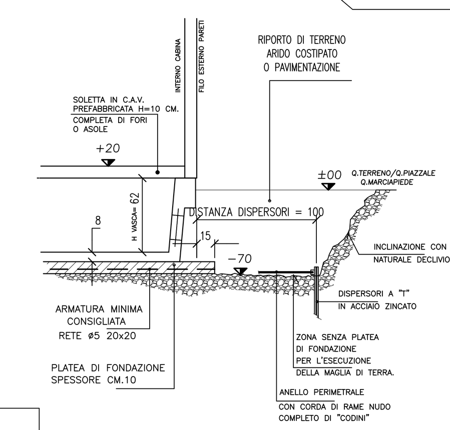

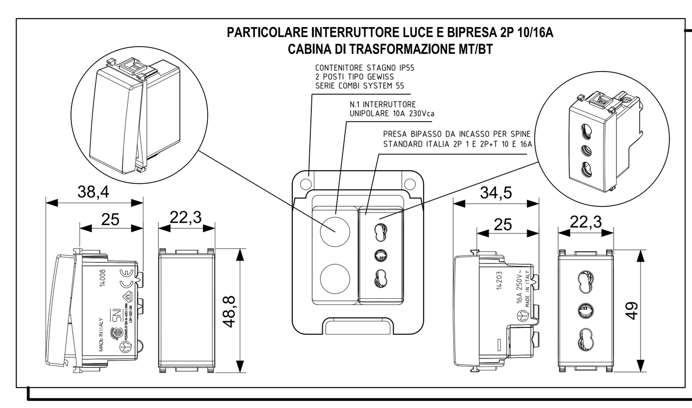

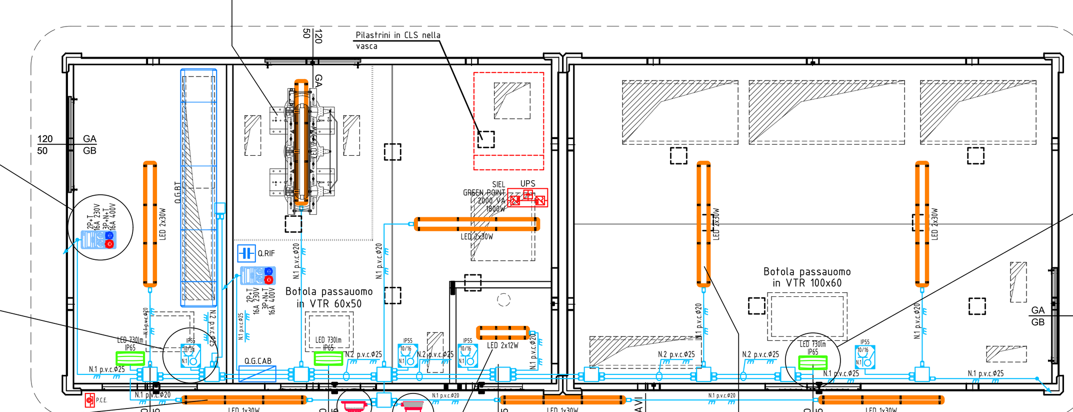

SCHEDA TECNICA

Apparecchio di emergenza LED

LINERGY EMERGENCY LIGHTING

EVOLUTION LED

Codice **EL24000IBS-SC**
Codice breve **EL2004**

CE IP42 IK08

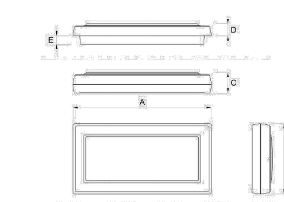

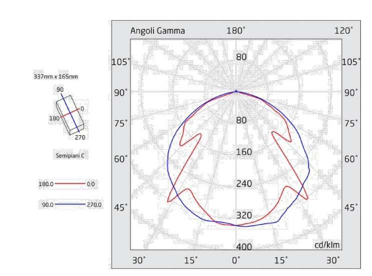

Descrizione apparecchio
- EVOLUTION LED 700LM SL IP42 SPY CENTER

Caratteristiche tecniche
- Funzione: Spy Center (per alimentazione e supervisione centralizzata)
- Tipo: SL (Solo Luce, non autoalimentato)
- Flusso luminoso con rete: 674lm
- Alimentazione: 230Vac 50-60Hz
- Alimentazione: 216-240 Vdc
- Potenza assorbita/apparente 230Vac: 7,2W / 12,6VA
- Potenza assorbita 240Vdc: 6,9W
- Classe di isolamento: II
- Grado di protezione: IP42
- Grado di protezione contro impatti meccanici: IK08
- Temperatura di funzionamento: da -5°C a +40°C
- Colore: Bianco
- Distanza di visibilità con pittogramma (EN 1838): 21 m
- Conforme alle normative europee: EN 60598-1, EN 60598-2-22, EN 61347-1, EN 61347-2-7, EN 61347-2-13, EN 62031, EN 62384
- Rischio fotobiologico esente secondo EN 62471
- Conforme a RoHS2 2011/65/UE
- Glow wire 850 °C
- Installazione: parete, soffitto, incasso su scatola a muro*, incasso su parete in cartongesso*, incasso su controsoffitto*, bandiera*, blindosbarra*, staffa 45 gradi* (* con accessorio)
- Garanzia 5 anni

Caratteristiche sorgente luminosa
- Tipo: LED
- Fonte luminosa: 40 LED
- Temperatura colore: 6000K

58605 - 3F Linda LED 1x30W L1570 — 3F Filippi illuminazione

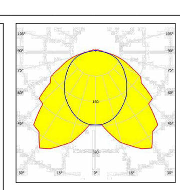

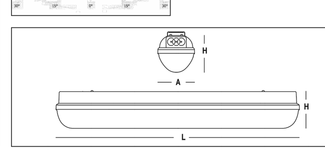

L	1570 mm
A	100 mm
H	100 mm

ILLUMINOTECNICHE

Rendimento luminoso 100%.
Flusso luminoso iniziale dell'apparecchio 4899 lm.
Distribuzione simmetrica controllata.
Interdistanza installazione Dtrasv.= 1,77 x hu - Dlong. = 1,17 x hu.
UGR <22 (EN 12464-1).
Efficacia luminosa 140 lm/W.
Durata utile (L93/B10): 30000 h. (tq+25°C)
Durata utile (L90/B10): 50000 h. (tq+25°C)
Durata utile (L85/B10): 80000 h. (tq+25°C)
Durata utile (L80/B10): 100000 h. (tq+25°C)
Durata utile (L85/B10): 50000 h. (tq+35°C)
Decadimento repentino del flusso luminoso dopo 50000 h: 0% (C0).
Sicurezza fotobiologica conforme al gruppo di rischio esente RG0, norma IEC 62471, IEC/TR 62778.
Conformità alle norme IEC/EN 62722-2-1 - IEC/EN 62717.

SORGENTE

Modulo LED lineare da 30W/840.
Indice di resa cromatica CIE 13.3: CRI >80.
Indice di Fedeltà cromatica IES TM-30: Rf = 84 Rg = 95.
Temperatura di colore nominale CCT 4000 K.
Tolleranza iniziale del colore (MacAdam): SDCM 3.

MECCANICHE

Corpo in policarbonato autoestinguente V2, stampato ad iniezione, colore grigio RAL 7035.
Guarnizione di tenuta, ecologica, antinvecchiamento, iniettata.
Schermo in policarbonato fotoinciso internamente, autoestinguente V2, stabilizzato agli UV, stampato ad iniezione, con superficie esterna liscia, apertura antivandalica.
Riflettore portacablaggio in acciaio zincato a caldo, verniciato a base poliestere bianco, fissato al corpo mediante dispositivi rapidi in acciaio, apertura a cerniera.
Scrocchi di sicurezza a scomparsa filo corpo, in acciaio inox, per fissaggio schermo, apertura tramite cacciavite.
Possibilità di accesso all'interno dell'apparecchio per addetti ai lavori.
Apparecchio a temperatura superficiale limitata. - D -
Dimensioni: 1570x100 mm, altezza 100 mm. Peso 2,482 kg.
Grado di protezione IP65.
Resistenza meccanica agli urti IK10 (20 joule).
Resistenza al filo incandescente 850°C.
Classe di reazione al fuoco 1 (UNI 9177).

ELETTRICHE

Cablaggio elettronico Halogen Free 230V-50/60Hz, fattore di potenza >0,95, corrente costante in uscita, SELV, classe I, 1 driver.
Potenza dell'apparecchio 35 W (nominale LED 31 W).
ENEC - CE.
Flicker: <4%.
Alimentatore 230 Vac/Vdc conforme EN 60598-2-22, escluse aree alto rischio. In DC la potenza e il flusso di default sono pari al 100%, in AC restano al 100%.
Temperatura ambiente da -20°C fino a +35°C.
Umidità relativa UR: <85%.

INSTALLAZIONE

Soffitto / Sospensione / Parete.

DOTAZIONE

Staffe di fissaggio in acciaio inox.

APPLICAZIONI

Prodotto adatto dal punto di vista igienico all'installazione in impianti produttivi alimentari (HACCP, IFS, BRC Standard).
Ambienti interni asciutti, polverosi, con occasionali getti d'acqua.
Virtualmente in qualsiasi ambiente compatibilmente con le esalazioni/atmosfere che compromettono l'utilizzo delle materie plastiche.
Non idonea su superfici soggette a forti vibrazioni, esposte agli agenti atmosferici e su funi o paline.

SIRENA — ELECTRA

SAI

110 dB max

Corpo / Body / Corps

PC BODY · ABS SOUND SPEAKER · 50/60 Hz · -30 +40 C° · IP54 · ON 1 min. OFF 10 min. · SELF EXTINGUISHING · 1 · M16

SAI C	12	24	48
V DC	12	24	48
mA	1,7	0,9	0,45
dB(A)1m	110		

SAI C - SAI I				
V AC	24	48	110	240
A	1,1	0,54	0,19	0,13
dB(A)1m	105			106

Avvisatore acustico elettromeccanico, sviluppato con capsula acustica elettromagnetica a membrana vibrante, genera un caratteristico suono continuo (SAI C) oppure intermittente (SAI I). Ideale per brevi segnalazioni di chiamata o di allarme.

Tensione operativa
SAI C: 12V DC, 24V DC, 48V DC, 24V AC, 48V AC, 110V AC, 240V AC +/-10%
SAI I: 24V AC, 48V AC, 110V AC, 240V AC +/-10%

Caratteristiche meccaniche
Corpo in policarbonato e diffusore suono in ABS. Dotato di base piana, il fissaggio avviene con viteria standard non fornita.

Caratteristiche acustiche
Unità elettromagnetica a membrana vibrante
SAI C: suono continuo
Frequenze: 600/20000Hz (DC) - 800/15000Hz (AC)
SAI I: suono intermittente
Frequenza: 800/15000Hz

Certificazioni / Certifications

CE

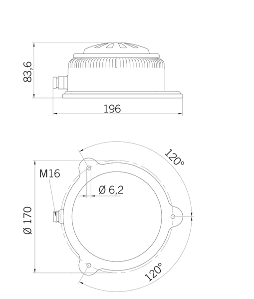

SAI: 0,70 kg

Horn developed with acoustic electromagnetic capsule with vibrating membrane. The device generates a characteristic continuous sound (SAI C) or intermittent sound (SAI I). Ideal choice for short call or danger signals.

Voltages
SAI C: 12V DC, 24V DC, 48V DC, 24V AC, 48V AC, 110V AC, 240V AC +/-10%
SAI I: 24V AC, 48V AC, 110V AC, 240V AC +/-10%

Mechanical features
PC body and ABS sound speaker. Provided with flat base. Screw mounting (screws not included).

Acoustic features
Electromagnetic unit with vibrating membrane
SAI C: Continuous sound
Frequencies: 600/20000Hz (DC) - 800/15000Hz (AC)
SAI I: Intermittent Sound
Frequency: 800/15000Hz

Avertisseur acoustique électromécanique, développé avec capsule acoustique électromagnétique à membrane vibrante, il produit un caractéristique son continu (SAI C) ou pulsé (SAI I). Idéal pour des brefs signaux d'appel ou d'alarme.

Tension d'utilisation
SAI C: 12V DC, 24V DC, 48V DC, 24V AC, 48V AC, 110V AC, 240V AC +/-10%
SAI I: 24V AC, 48V AC, 110V AC, 240V AC +/-10%

Caractéristiques mécaniques
Corps en polycarbonate et diffuseur acoustique en ABS. Equipé avec base plate, fixation par vis standards non fournies.

Caractéristiques acoustiques
Unité électromagnétique à membrane vibrante
SAI C: Son Continu
Fréquences: 600/20000Hz (DC) - 800/15000Hz (AC)
SAI I: Son pulsé
Fréquence: 800/15000Hz

Codici / Codes

SAI C	
12V DC	42250
24V DC	42252
48V DC	42254
24V AC	42253
48V AC	42255
110V AC	42257
240V AC	42259

SAI I	
24V AC	42363
48V AC	42365
110V AC	42366
240V AC	42368

SIRENA — ELECTRA

TYPE 200

Cupole / Domes / Dômes — Base

PC DOME · PA BASE · 50/60 Hz · -30 +50 C° · IP55 · ON · CLASS 2 · SELF EXTINGUISHING · M20
TYPE 200 H1: H1 · RPM 160 · CD max 10000 24V
TYPE 200 LED: LED · FPM 150 · CD max 15 24V

TYPE 200 H1				
V ACDC	12	24	-	-
V AC	-	-	110	240
A	4,8	3,1	0,5	0,22

TYPE 200 LED			
V ACDC	24	-	-
V AC	-	110	240
mA	180	40	40

Accessori / Accessories / Accessoires

BASE A PARETE
WALL BASE
BASE POUR FIXATION EN APPLIQUE

Codici / Codes

TYPE 200 H1* *Luce rotante con lampada alogena*
Rotating beacon with halogen bulb / Feu tournant avec ampoule halogène

12V ACDC	26352	26353	26354	26355
24V ACDC	26362	26363	26364	26365
110V AC	26382	26383	26384	26385
240V AC	26392	26393	26394	26395

** Fornito con lampada / Supplied with bulb / Fourni avec ampoule*

TYPE 200 LED* *Luce fissa/lampeggiante a LED*
LED Steady/flashing light / Feu fixe/clignotant à LED

24V ACDC	26252	26253	26254	26255
110V AC	26272	26273	26274	26275
240V AC	26282	26283	26284	26285

** Fornito con lampada / Supplied with bulb / Fourni avec ampoule*

RICAMBI CUPOLE / SPARE DOMES / DOMES DE RECHANGE

71167	71168	71169	71172

ACCESSORI / ACCESSORIES / ACCESSOIRES

WALL BASE 72692

Luce progettata per applicazioni ad uso gravoso, disponibile con due tecnologie di luce:
H1 con lampada alogena H1
LED con tecnologia LED (5 mm)
La sua struttura garantisce un'elevata durabilità del prodotto, la versione LED incrementa ulteriormente questa caratteristica offrendo un prodotto virtualmente a manutenzione zero.

Tensione operativa
TYPE 200 H1: 12V ACDC, 24V ACDC, 110V AC e 240V AC +/-10% (fornito con lampada)
TYPE 200 LED: 24V ACDC, 110V AC e 240V AC +/-10%

Caratteristiche meccaniche
Base in poliammide caricato fibra di vetro con pressacavo M20 e cupola in policarbonato autoestinguente. Fissaggio tramite viteria standard non fornita.
Trasmissione meccanica a ingranaggio con vite senza fine (versione H1).

Caratteristiche luminose
TYPE 200 H1 (luce rotante) con specchio parabolico rotante cromato e lampada alogena H1 da 55W (12V) o 70W (24V)
TYPE 200 LED (luce fissa/lampeggiante) con 45 led colorati da 5 mm e lente di Fresnel interna per una perfetta intensità di colore

Certificazioni / Certifications

CE

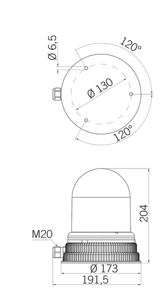

TYPE 200: 0,70 kg

Warning beacon designed for heavy-duty applications, available with two different luminous sources:
H1 with halogen bulb
LED with LED technology (5 mm)
Its unique structure guarantees the best durability of the product; the LED version extends even further the life of the product delivering a virtually maintenance-free device.

Voltages
TYPE 200 H1: 12V ACDC, 24V ACDC, 110V AC and 240V AC +/-10% (supplied with bulb)
TYPE 200 LED: 24V ACDC, 110V AC and 240V AC +/-10%

Mechanical features
Self-extinguishing glass reinforced polyamide base with M20 cable gland, self-extinguishing polycarbonate dome. Screw mounting (screws not included).
Worm gear drive (H1 version).

Optical features
TYPE 200 H1 (rotating light) with chromed metal parabolic reflector with H1 55W (12V) or 70W (24V) halogen bulb
TYPE 200 LED (steady/flashing light) with 45 x 5 mm colored LEDs and inner Fresnel lens that provide a perfect color intensity output.

Feu conçu pour une utilisation intensive, disponible avec deux technologies lumineuses :
H1 avec ampoule halogène
LED avec technologie LED (5 mm)
Sa structure garantit une haute durabilité du produit, la version à LED favorise cette caractéristique, en offrant un produit à entretien quasi-nul.

Tension d'utilisation
TYPE 200 H1 : 12V ACDC, 24V ACDC, 110V AC et 240V AC +/-10% (fourni avec ampoule)
TYPE 200 LED : 24V ACDC, 110V AC et 240V AC +/-10%

Caractéristiques mécaniques
Base autoextinguible en polyamide renforcé fibre de verre avec presse-étoupe M20 et dôme en polycarbonate autoextinguible. Fixation par vis standards non fournies
Entraînement par engrenage à vis sans fin (version H1).

Caractéristiques optiques
TYPE 200 H1 (feu tournant) avec réflecteur tournant chromé et ampoule halogène H1 55W (12V) ou 70W (24V)
TYPE 200 LED (lumière fixe/clignotante) avec 45 LED colorées de 5 mm et lentille de Fresnel qui garantissent l'intensité des couleurs.

58572 - 3F Linda LED 2x12W L660 — 3F Filippi

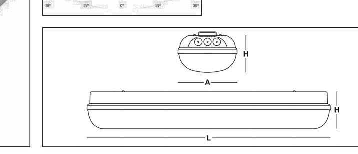

L	660 mm
A	160 mm
H	100 mm

ILLUMINOTECNICHE

Rendimento luminoso 100% (DLOR 97%, ULOR 3%).
Flusso luminoso iniziale dell'apparecchio 3732 lm.
Distribuzione simmetrica controllata.
Interdistanza installazione Dtrasv.= 1,52 x hu - Dlong. = 1,17 x hu.
UGR <22 (EN 12464-1).
Efficacia luminosa 133 lm/W.
Durata utile (L93/B10): 30000 h. (tq+25°C)
Durata utile (L90/B10): 50000 h. (tq+25°C)
Durata utile (L85/B10): 80000 h. (tq+25°C)
Durata utile (L80/B10): 100000 h. (tq+25°C)
Durata utile (L85/B10): 50000 h. (tq+35°C)
Decadimento repentino del flusso luminoso dopo 50000 h: 0% (C0).
Sicurezza fotobiologica conforme alla IEC/TR 62778: gruppo di rischio esente RG0 (IEC 62471).
Conformità alle norme IEC/EN 62722-2-1 - IEC/EN 62717.

SORGENTE

2 moduli LED lineari da 12W/840.
Indice di resa cromatica CIE 13.3: CRI >80 (R9 <50%).
Indice di Fedeltà cromatica IES TM-30: Rf = 84 Rg = 95.
Temperatura di colore nominale CCT 4000 K.
Tolleranza iniziale del colore (MacAdam): SDCM 3.

MECCANICHE

Corpo in policarbonato autoestinguente V2, stampato ad iniezione, colore grigio RAL 7035.
Guarnizione di tenuta, ecologica, antinvecchiamento, iniettata.
Schermo in policarbonato fotoinciso internamente, autoestinguente V2, stabilizzato agli UV, stampato ad iniezione, con superficie esterna liscia, apertura antivandalica.
Riflettore portacablaggio in acciaio zincato a caldo, verniciato a base poliestere bianco, fissato al corpo mediante dispositivi rapidi in acciaio, apertura a cerniera.
Scrocchi di sicurezza a scomparsa filo corpo, in acciaio inox, per fissaggio schermo, apertura tramite cacciavite.
Possibilità di accesso all'interno dell'apparecchio per addetti ai lavori.
Apparecchio a temperatura superficiale limitata. - D - (EN 60598-2-24)
Dimensioni: 660x160 mm, altezza 100 mm. Peso 1,725 kg.
Grado di protezione IP66.
Resistenza meccanica agli urti IK10 (20 joule).
Resistenza al filo incandescente 850°C.
Classe di reazione al fuoco 1 (UNI 9177).

ELETTRICHE

Cablaggio elettronico Halogen Free 230V-50/60Hz, fattore di potenza 0,90, corrente costante in uscita, SELV, classe I, 1 driver.
Potenza dell'apparecchio 28 W.
ENEC - CE.
SAFE FLICKER: PstLM=<1 e SVM=<1 (IEC TR 61547-1 e IEC TR 63158), a garanzia di una luce più confortevole e sicura.
Apparecchio conforme EN 60598-2-22 per alimentazione da un sistema di emergenza centralizzato CPSS (Central Power Supply System, comunemente chiamato soccorritore), non incorporato nell'apparecchio - escluso aree ad alto rischio. La potenza e il flusso di default sono pari al 100% in AC e al 100% in DC.
Temperatura ambiente da -20°C fino a +35°C.
Classe di temperatura T6 max 85°C.
Umidità relativa UR: <85%.

INSTALLAZIONE

Soffitto / Sospensione / Parete.
Tutti gli accessori dedicati a questo prodotto sono consultabili sul Catalogo e sul nostro sito www.3F-Filippi.com.

DOTAZIONE

Staffe di fissaggio in acciaio inox.

APPLICAZIONI

Prodotto adatto dal punto di vista igienico all'installazione in impianti produttivi alimentari (HACCP, IFS, BRC Standard).
Ambienti interni asciutti, polverosi, con occasionali getti d'acqua.
Policarbonato virtualmente infrangibile compatibilmente con le esalazioni / atmosfere che compromettono l'elasticità delle materie plastiche.
Non idonea su superfici soggette a forti vibrazioni, esposte agli agenti atmosferici e su funi o paline.

AVVERTENZE

Apparecchio progettato per essere smaltito/riciclato a fine vita.
Sorgente luminosa (solo LED) sostituibile da un professionista.
Alimentatore sostituibile da un professionista.

58616 - 3F Linda LED 2x30W L1570 — 3F Filippi illuminazione

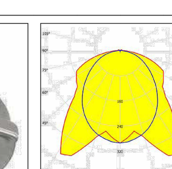

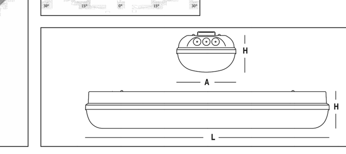

L	1570 mm
A	160 mm
H	100 mm

ILLUMINOTECNICHE

Rendimento luminoso 100%.
Flusso luminoso iniziale dell'apparecchio 9533 lm.
Distribuzione simmetrica controllata.
Interdistanza installazione Dtrasv.= 1,52 x hu - Dlong. = 1,17 x hu.
UGR <22 (EN 12464-1).
Efficacia luminosa 136 lm/W.
Durata utile (L93/B10): 30000 h. (tq+25°C)
Durata utile (L90/B10): 50000 h. (tq+25°C)
Durata utile (L85/B10): 80000 h. (tq+25°C)
Durata utile (L80/B10): 100000 h. (tq+25°C)
Durata utile (L85/B10): 50000 h. (tq+35°C)
Decadimento repentino del flusso luminoso dopo 50000 h: 0% (C0).
Sicurezza fotobiologica conforme al gruppo di rischio esente RG0, norma IEC 62471, IEC/TR 62778.
Conformità alle norme IEC/EN 62722-2-1 - IEC/EN 62717.

SORGENTE

2 moduli LED lineari da 30W/840.
Indice di resa cromatica CIE 13.3: CRI >80.
Indice di Fedeltà cromatica IES TM-30: Rf = 84 Rg = 95.
Temperatura di colore nominale CCT 4000 K.
Tolleranza iniziale del colore (MacAdam): SDCM 3.

MECCANICHE

Corpo in policarbonato autoestinguente V2, stampato ad iniezione, colore grigio RAL 7035.
Guarnizione di tenuta, ecologica, antinvecchiamento, iniettata.
Schermo in policarbonato fotoinciso internamente, autoestinguente V2, stabilizzato agli UV, stampato ad iniezione, con superficie esterna liscia, apertura antivandalica.
Riflettore portacablaggio in acciaio zincato a caldo, verniciato a base poliestere bianco, fissato al corpo mediante dispositivi rapidi in acciaio, apertura a cerniera.
Scrocchi di sicurezza a scomparsa filo corpo, in acciaio inox, per fissaggio schermo, apertura tramite cacciavite.
Possibilità di accesso all'interno dell'apparecchio per addetti ai lavori.
Apparecchio a temperatura superficiale limitata. - D -
Dimensioni: 1570x160 mm, altezza 100 mm. Peso 3,388 kg.
Grado di protezione IP65.
Resistenza meccanica agli urti IK10 (20 joule).
Resistenza al filo incandescente 850°C.
Classe di reazione al fuoco 1 (UNI 9177).

ELETTRICHE

Cablaggio elettronico Halogen Free 230V-50/60Hz, fattore di potenza >0,97, corrente costante in uscita, SELV, classe I, 1 driver.
Potenza dell'apparecchio 70 W (nominale LED 62 W).
ENEC - CE.
Flicker: <4%.
Alimentatore 230 Vac/Vdc conforme EN 60598-2-22, escluse aree alto rischio. In DC la potenza e il flusso di default sono pari al 100%, in AC restano al 100%.
Temperatura ambiente da -20°C fino a +35°C.
Umidità relativa UR: <85%.

INSTALLAZIONE

Soffitto / Sospensione / Parete.

DOTAZIONE

Staffe di fissaggio in acciaio inox.

APPLICAZIONI

Prodotto adatto dal punto di vista igienico all'installazione in impianti produttivi alimentari (HACCP, IFS, BRC Standard).
Ambienti interni asciutti, polverosi, con occasionali getti d'acqua.
Virtualmente in qualsiasi ambiente compatibilmente con le esalazioni/atmosfere che compromettono l'utilizzo delle materie plastiche.
Non idonea su superfici soggette a forti vibrazioni, esposte agli agenti atmosferici e su funi o paline.

B.G. PROGETTI consulenza e progettazione impianti elettrici

studio tecnico di Baldazzini p.i. Giuliano
Via S. Allende n.82 41122 Modena (MO)
Tel. 059 374 106 Fax. 059 596 0548
cell 348 / 9013435 e-mail baldazzinigiuliano@gmail.com

PAVULLO NEL FRIGNANO (MO)

COMMITTENTE

Spett.le
CASEIFICIO SOCIALE S.PIETRO
SOC. AGR. COOP
VIA SPINZOLA, 34 Loc. Benedello
41051, PAVULLO NEL FRIGNANO (MO)

PROGETTISTA : Baldazzini Per. Ind. Giuliano — **COLLABORATORE :**

PROGETTO
PROGETTO NUOVO CAPANNONE A SERVIZIO DI ATTIVITA' DI LAVORAZIONE PRODOTTI LATTEARI SOGETTA AD AMPLIAMENTO STRUTTURALE UBICATA IN VIA SPINZOLA, 34 LOCALITA' BENEDELLO NEL COMUNE DI PAVULLO NEL FRIGNANO (MO)

IL TECNICO — COLLEGIO PERITI INDUSTRIALI E PERITI INDUSTRIALI LAUREATI MODENA · SETTORE TECNOLOGICO · Baldazzini Giuliano · Elettrotecnica · N°1856 · TECHNICAL ENGINEER

ELABORATO
DISTRIBUZIONE IMPIANTI ELETTRICI DI ILLUMINAZIONE ORDINARIA E D'EMERGENZA, DI FORZA MOTRICE, E PROTEZIONE DI TERRA CABINA ENTE FORNITORE E UTENTE

TAVOLA
E01PR

EMISSIONE/AGGIORNAM.	DISEGN.	DATA	NOTE
EMISSIONE	Z.A.	22/08/2022	
AGGIORNAMENTO	Z.A.	15/12/2022	

DIRECTORY / FILEG: \comm\2022 · COMMESSA Nr. 89–2022 · DIS.Nr.89–2022–IMPIANTI_R1 · SCALA 1:200 – 1:50

A termini di legge ci riserviamo la proprieta' di questo disegno con divieto di riproduzione senza specifica autorizzazione